FAG

BND3052-H-C-Y-AF-D

Cuerpo de soporte

For bearings with a conical bore and clamping sleeve with set shaft,BND

Información técnica

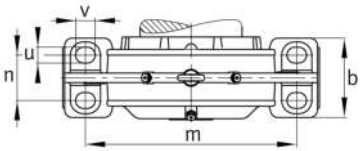

Medidas principales y datos de rendimiento

d_1	240 mm	Diámetro del eje
a	720 mm	Longitud de la base
h_1	500 mm	Altura total
g_1	226 mm	Anchura total
g_2	261 mm	Anchura total con cubierta
≈m	151 kg	Peso

La hoja de datos solo contiene una descripción general de los datos técnicos del producto seleccionado. Consulte la documentación adicional de este producto. Para más información, utilice el siguiente enlace en nuestra página web: Formulario de contacto

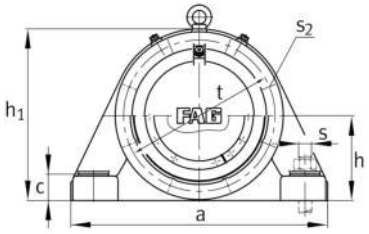

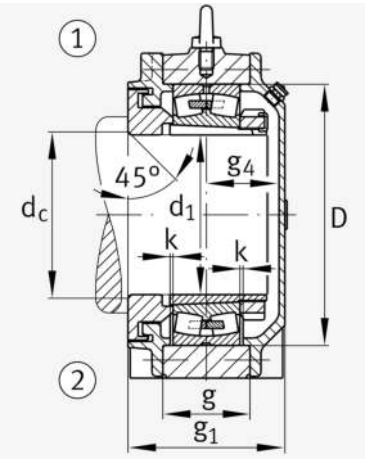

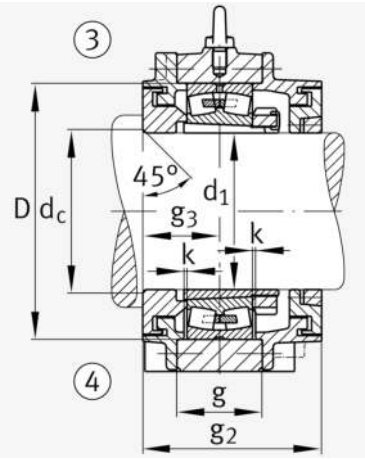

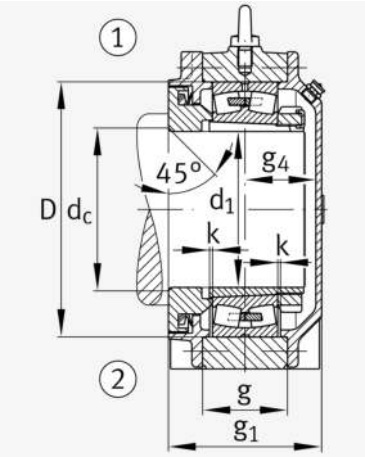

Medidas

	45 °	Champfer angle
b	220 mm	Anchura de la base
c	75 mm	Height base foot
D	400 mm	Outside Diameter
d_c	256 mm	Champfer diameter c
d_z	256 mm	Champfer diameter dz
g	130 mm	Anchura del cuerpo de soporte
g_3	113 mm	Locking collar width g3
g_4	103 mm	Anchura del anillo tensor g4
h	250 mm	Distance shaft axis
k	4 mm	Axial displacement
m	600 mm	Distance fixing bore
n	130 mm	Bore distance width
s	M36	Tamaño de los tornillos de fijación
s_2	M16	
s_2	8	Número de agujeros roscados
t	440 mm	Diámetro primitivo de rodadura de los agujeros de fijación
u	42 mm	Anchura del agujero alargado
v	52 mm	Lenght oblong hole

Información adicional

	H3052X(-HG)	Adaptive Sleeve
	23052..-K	Referencia rodamiento

La hoja de datos solo contiene una descripción general de los datos técnicos del producto seleccionado. Consulte la documentación adicional de este producto. Para más información, utilice el siguiente enlace en nuestra página web: Formulario de contacto

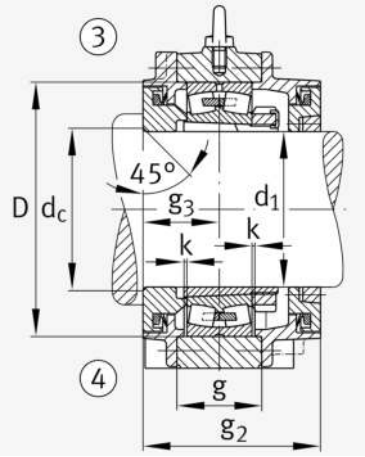

Rango de temperatura

T_{min}	-20 °C	Temperatura mín. de funcionamiento
T_{max}	100 °C	Temperatura máx. de funcionamiento

La hoja de datos solo contiene una descripción general de los datos técnicos del producto seleccionado. Consulte la documentación adicional de este producto. Para más información, utilice el siguiente enlace en nuestra página web: Formulario de contacto