FAG

ETC510

Anillo obturador

Taconite seal, ETC; SES-housing

Información técnica

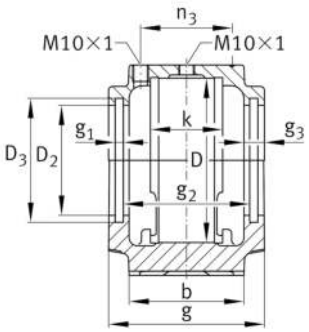

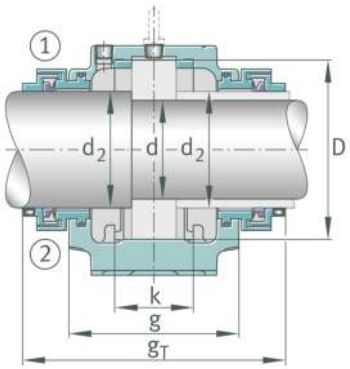

La hoja de datos solo contiene una descripción general de los datos técnicos del producto seleccionado. Consulte la documentación adicional de este producto. Para más información, utilice el siguiente enlace en nuestra página web: Formulario de contacto